Електрокар - ръчноводим високоповдигач
EPB 12 DZ 4,5

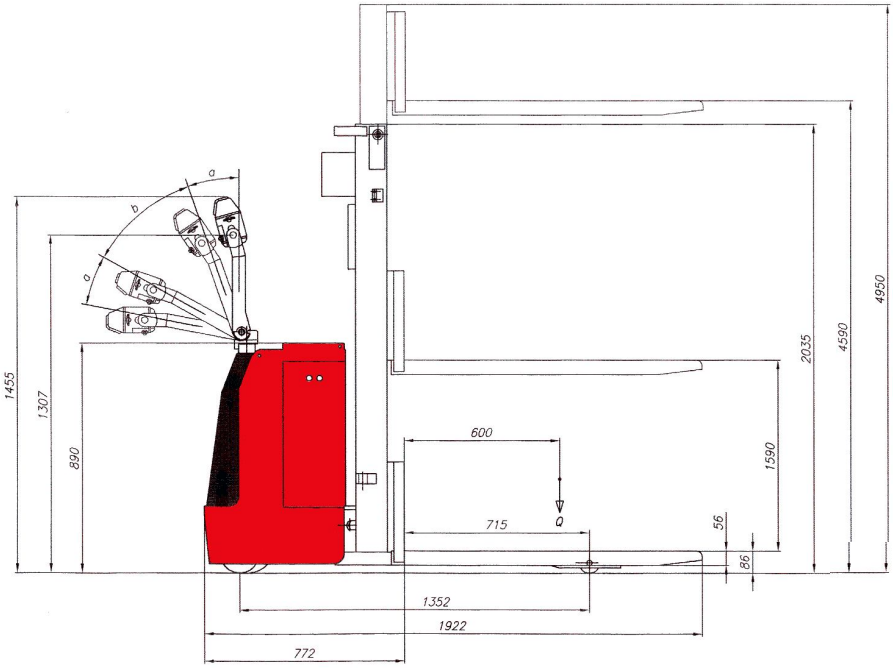

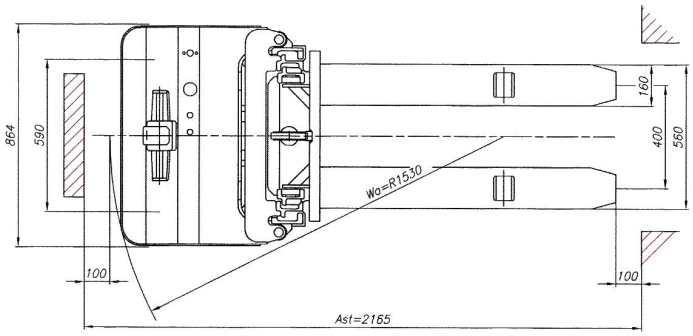

	EPB 12 DZ 4,5	
Товароподемност	1200	kg
Височина на повдигане	4500	mm
Височина	2035/4950	mm
Диаметър на мотор колелото	Ø 250	mm
Диаметър на опорните колела	Ø 150 x 40	mm
Диаметър на ролките	Ø 82 x 90	mm
Скорост на придвижване с/без товар	4,5/5	km/h
Скорост на повдигане с/без товар	0,08/0,16	m/s
Скорост на спускане с/без товар	0,16/0,15	m/s
Ъгъл на наклона с/без товар	9/15%	
Спирачка за паркиране	електрическа	
Спирачка при работа	електрическа	
Мощност на двигателя за придвижване S2-60 мин.	1,2	кW
Мощност на двигателя за повдигане 15% ED	3,0	кW
Акумулаторна батерия	24 V/240Ah	
Зарядно устройство 24V/30A	импулсно	
Вид на управлението	импулсно	
Степени на превключване	безстепенно	
Материал на колелата	полиуретан	